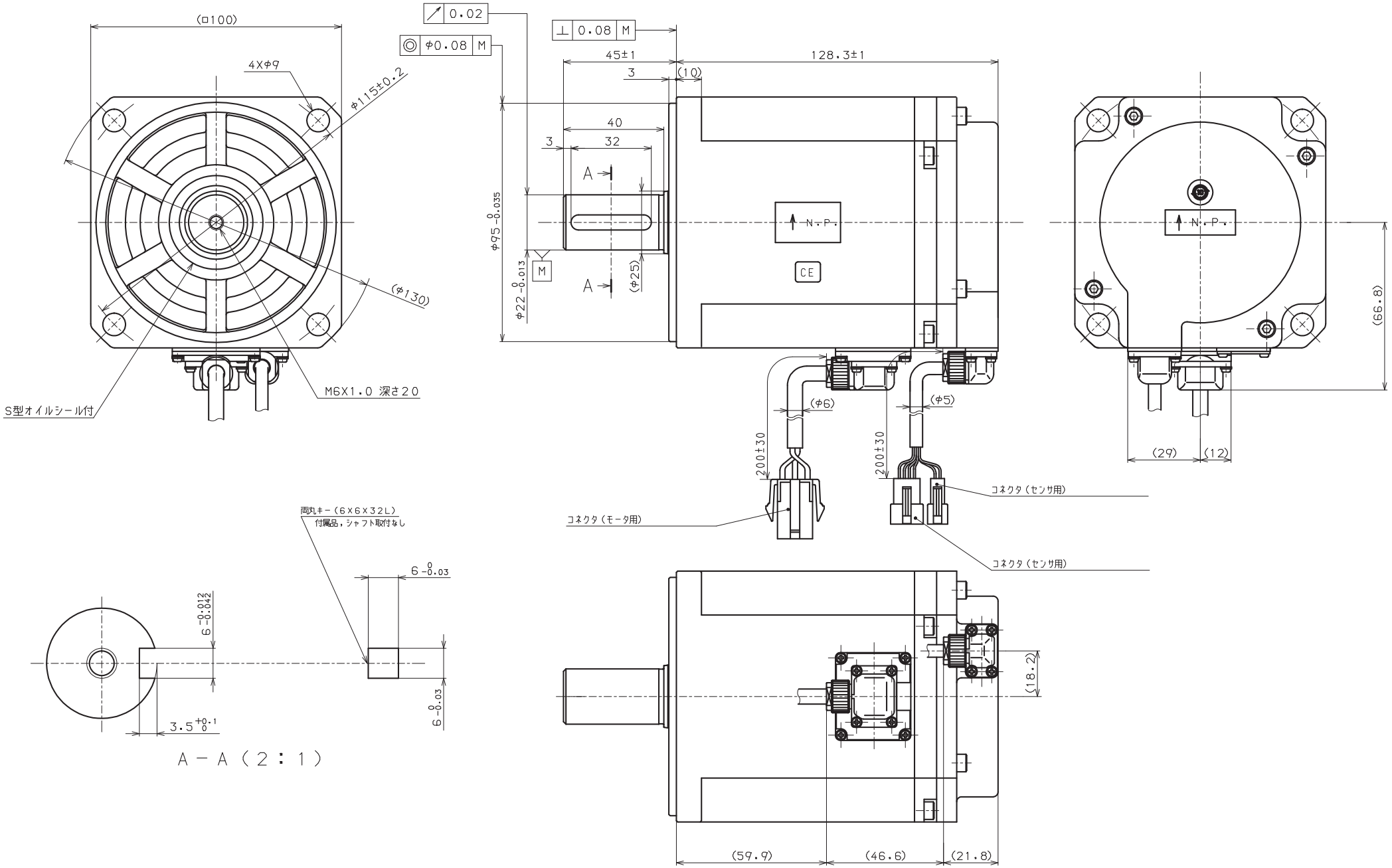型式	R2AA10100FXPWK*
品番	410627-155*