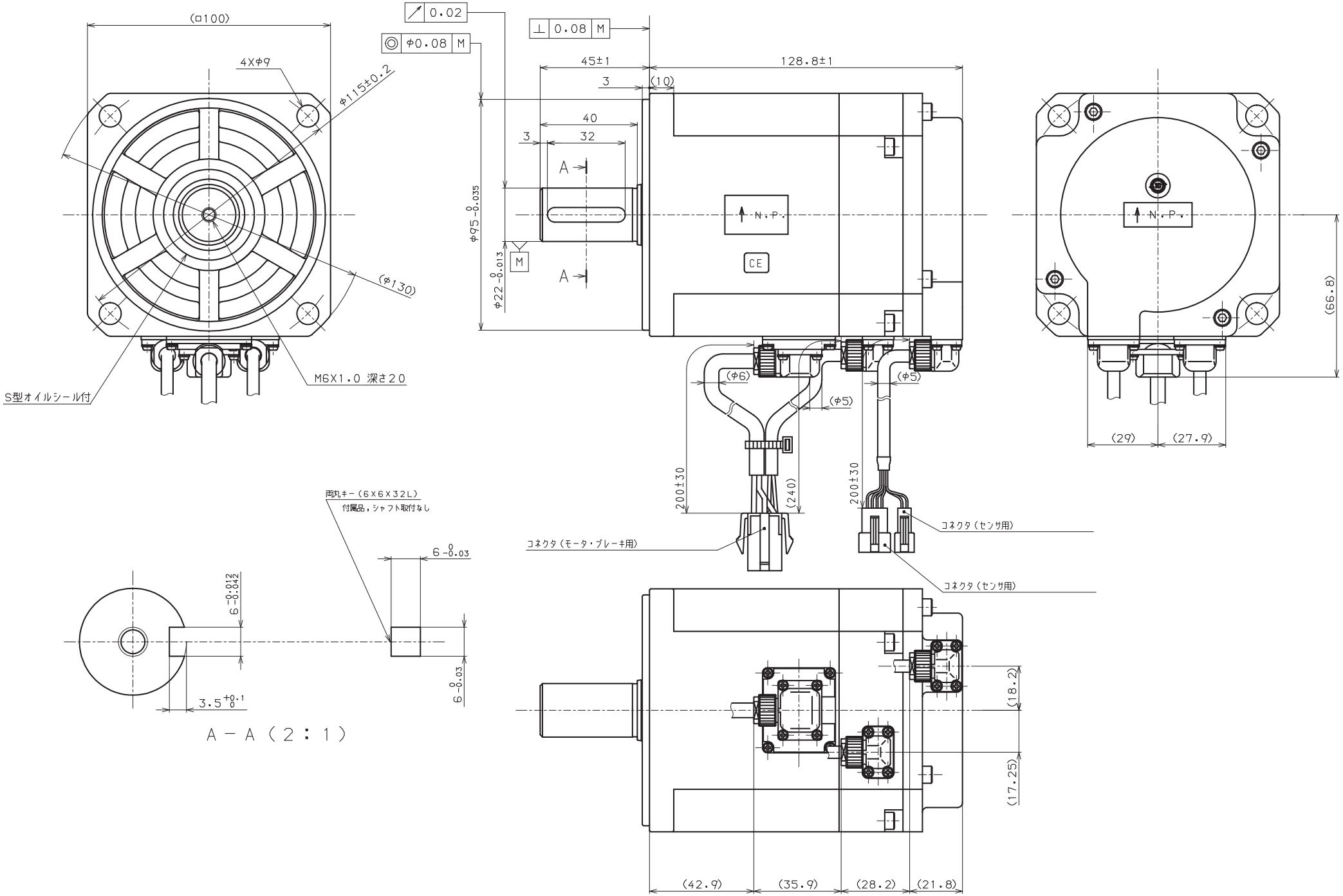型式	R2AA10075FCPWK*
品番	410627-154*