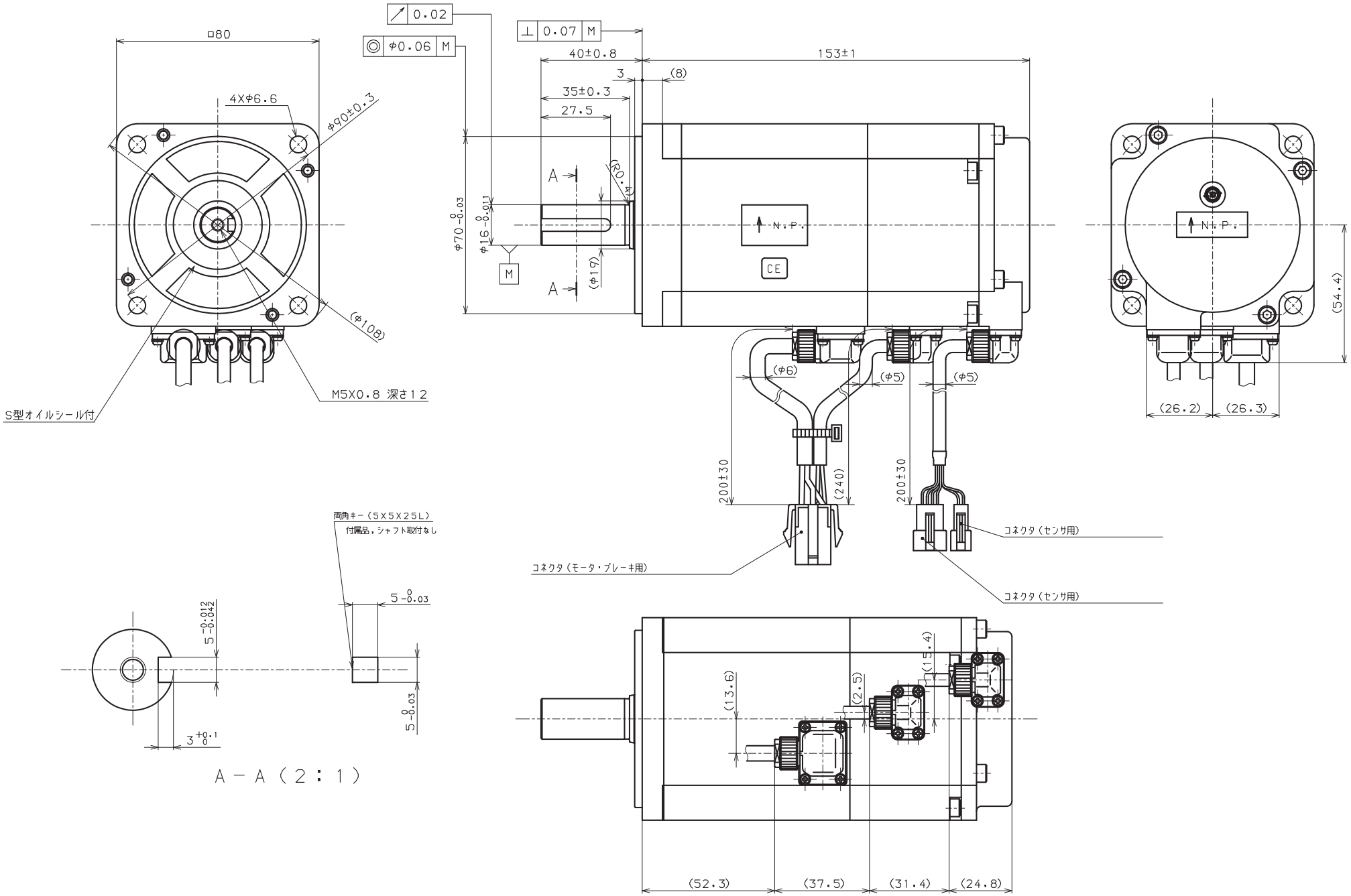型式	R2AA08075FCPWK*
品番	410627-152*