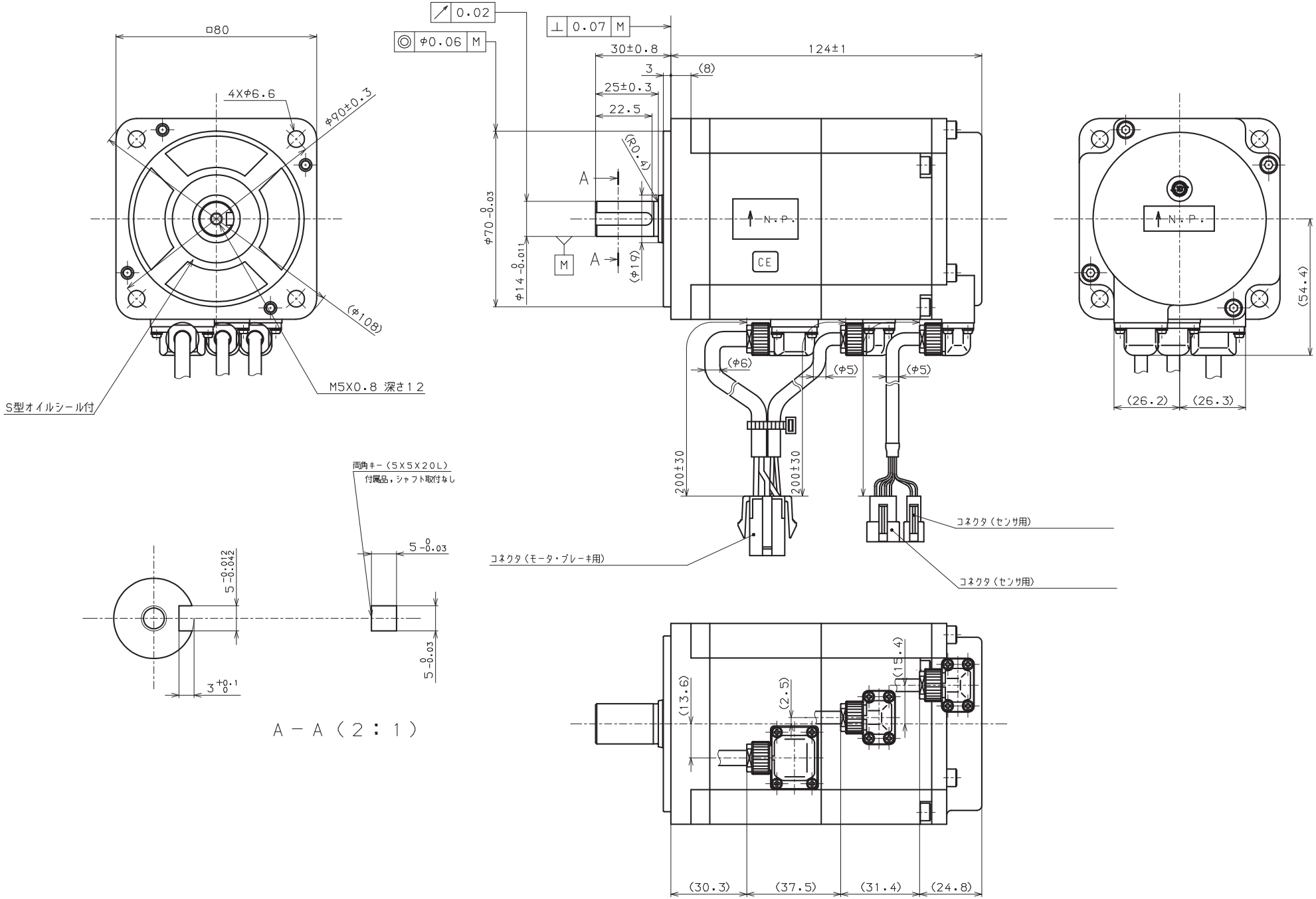型式	R2AA08040FCPWK*
品番	410627-150*