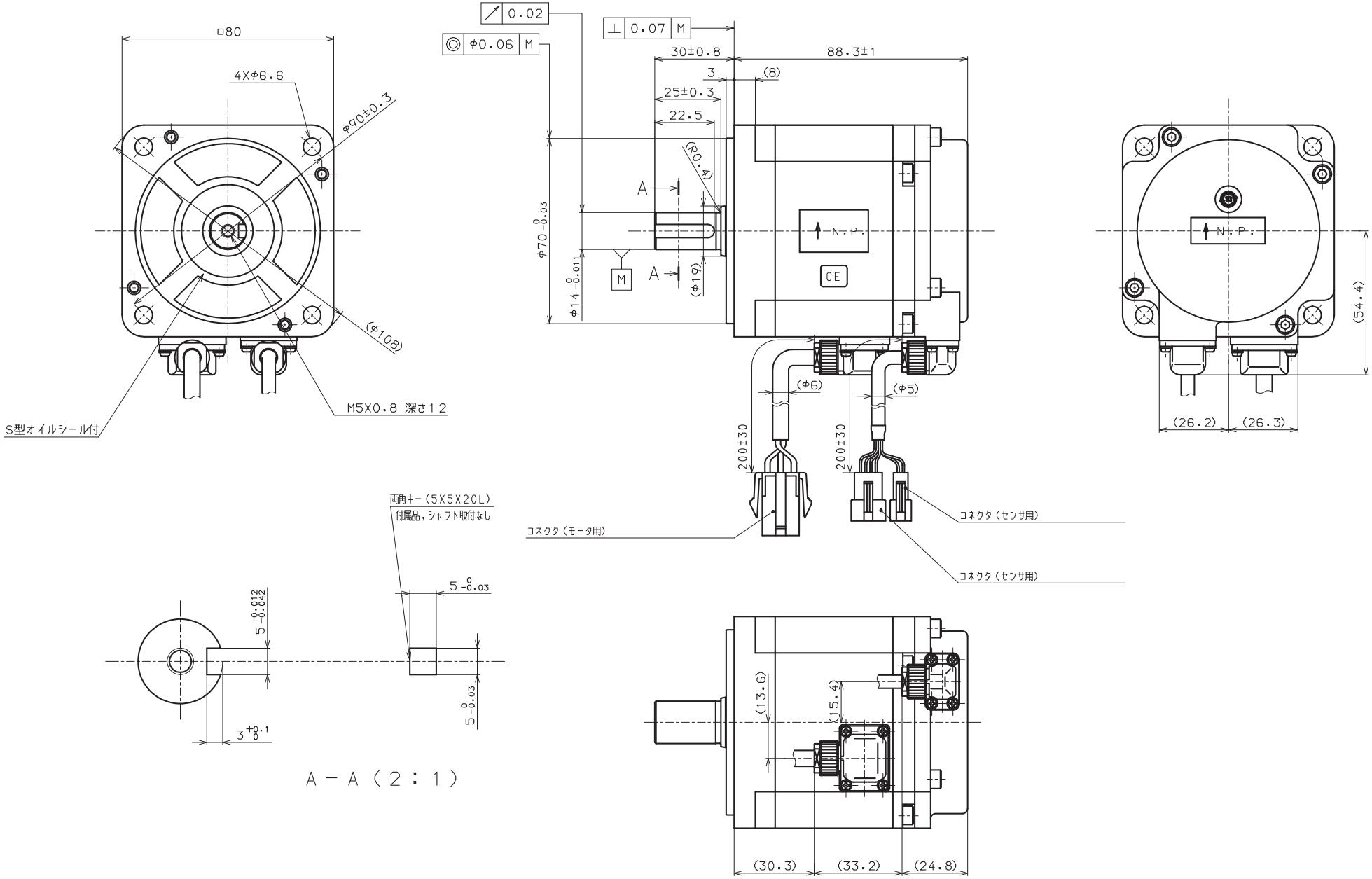型式	R2AA08040FXPWK*
品番	410627-149*