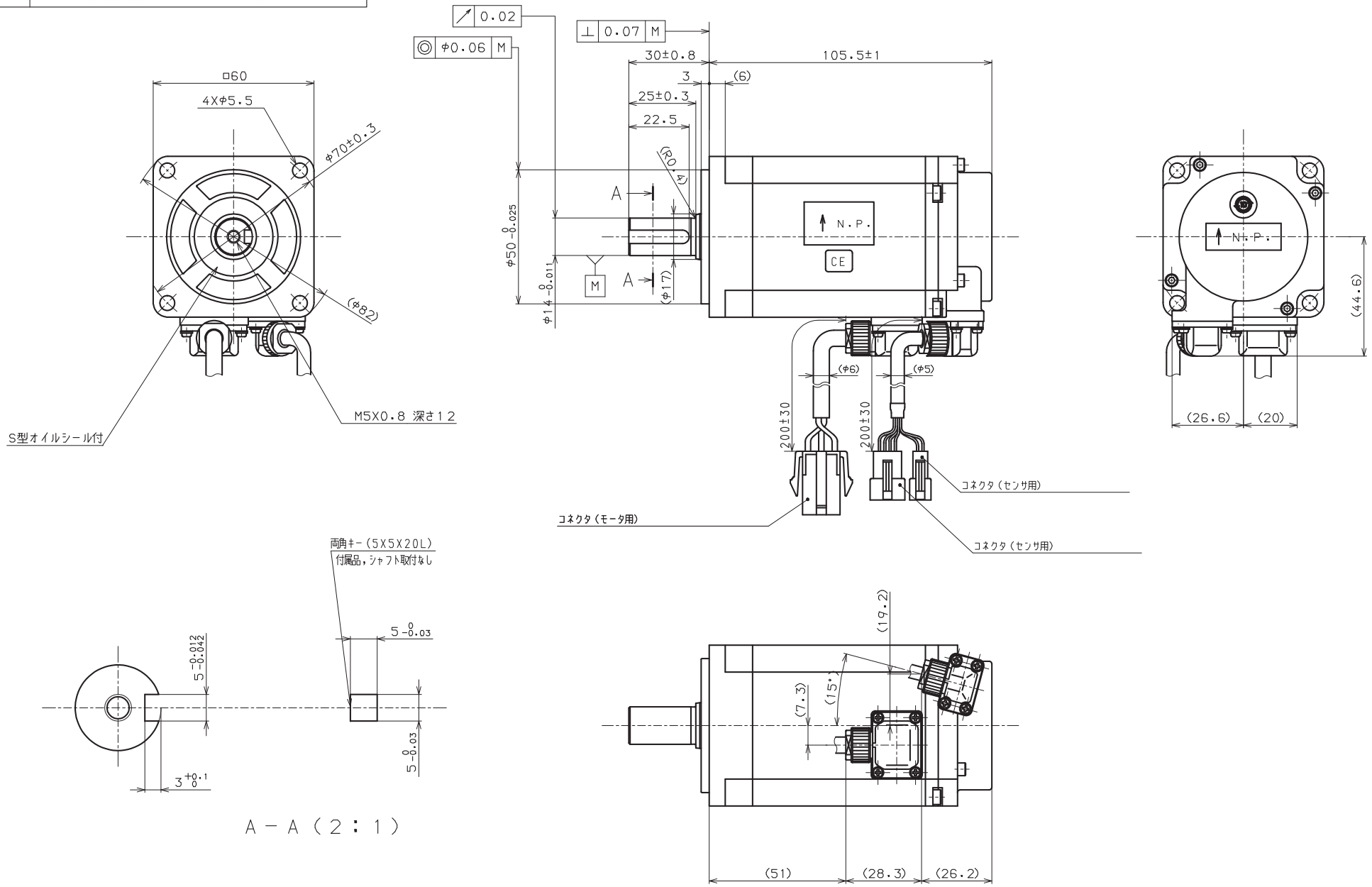型式	R2AA06040FXPWK*
品番	410627-147*