型式	R2AA06020FCPWK*
品番	410627-146*

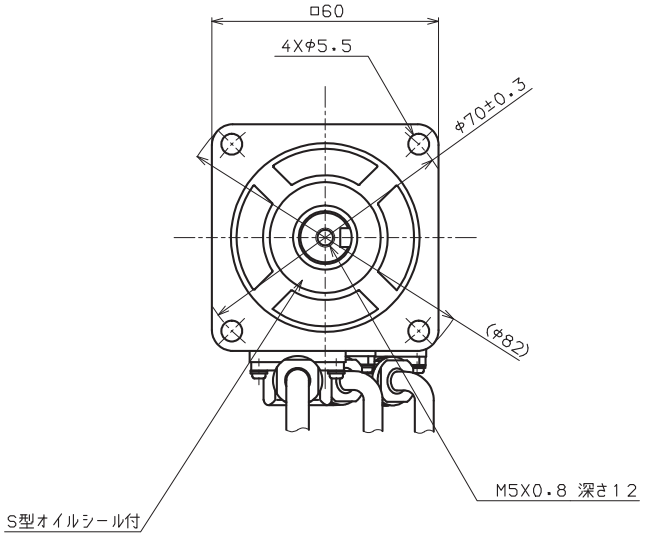

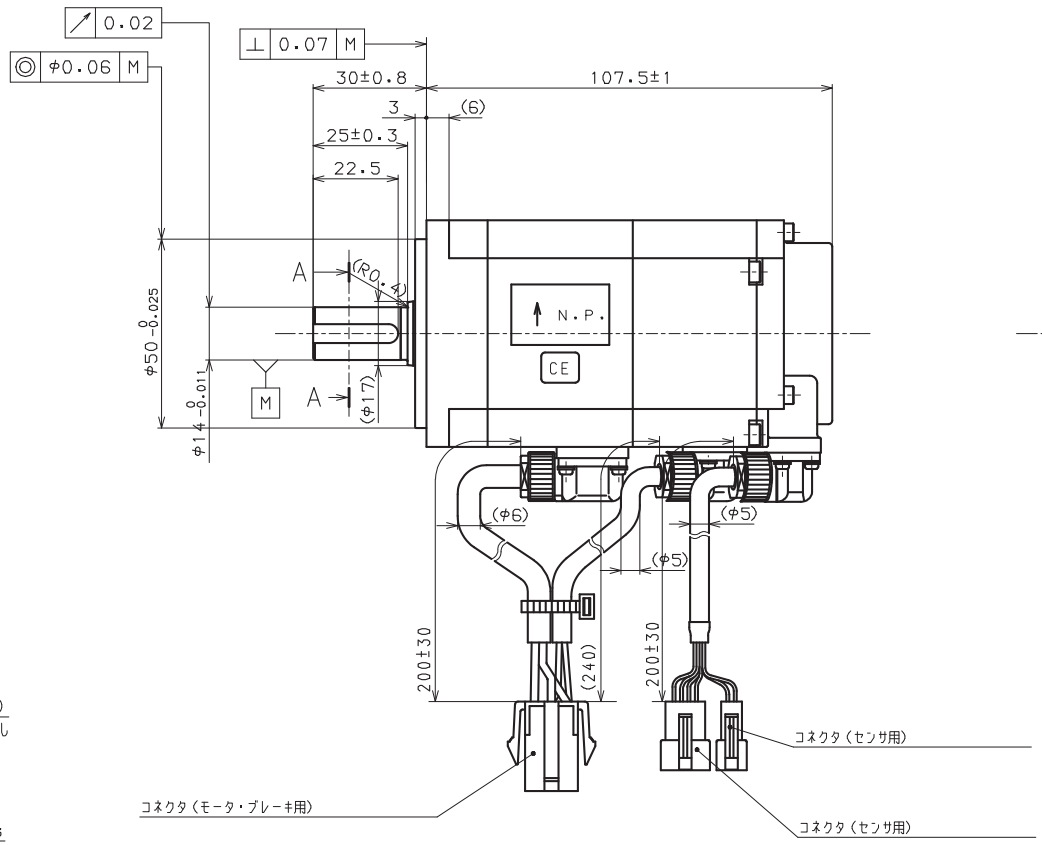

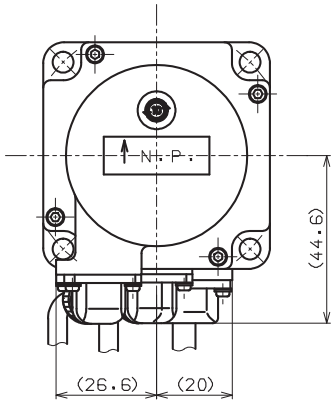

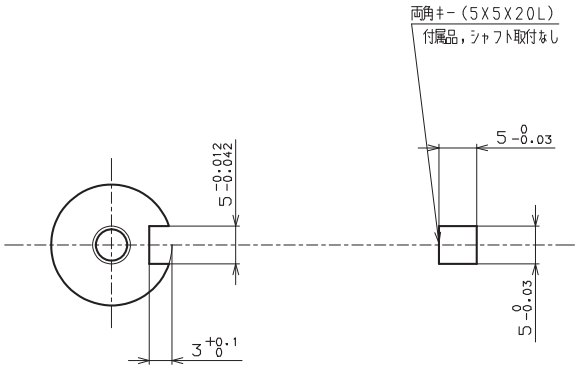
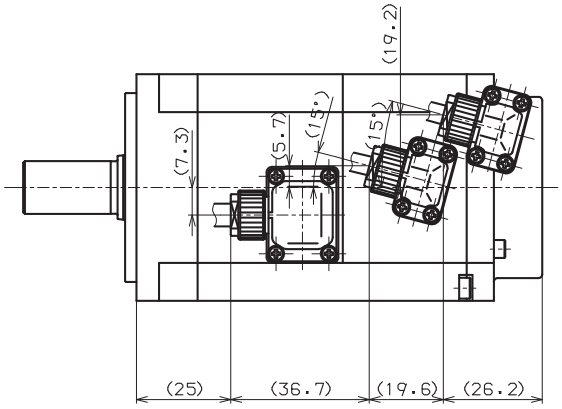
A－A（2：1）