型式	R2AA06010FXPWK*
品番	410627-143*

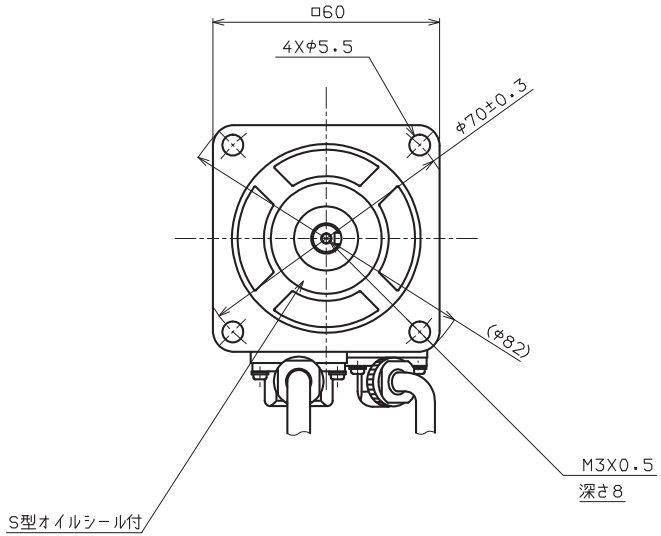

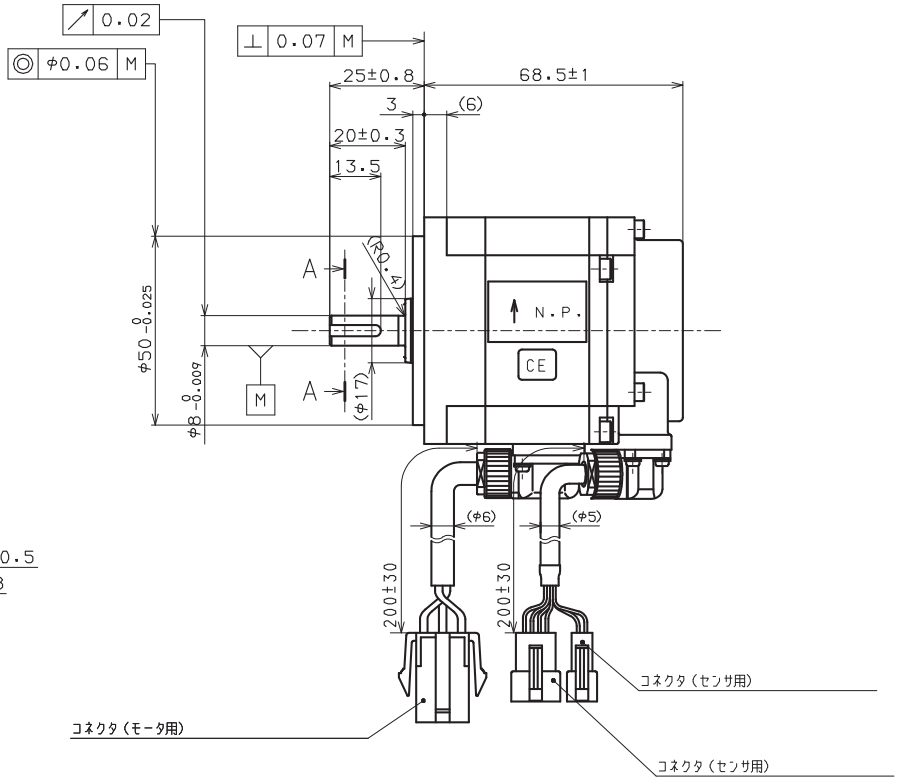

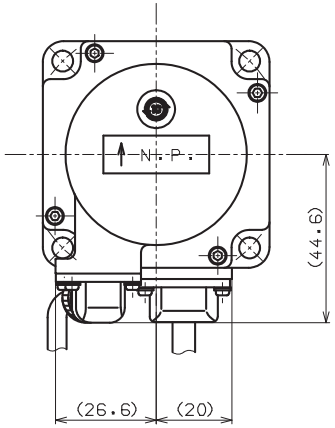

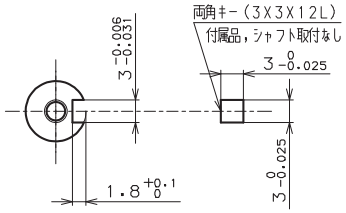
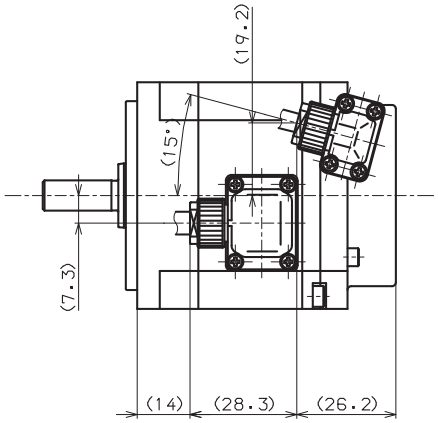
A－A（2：1）