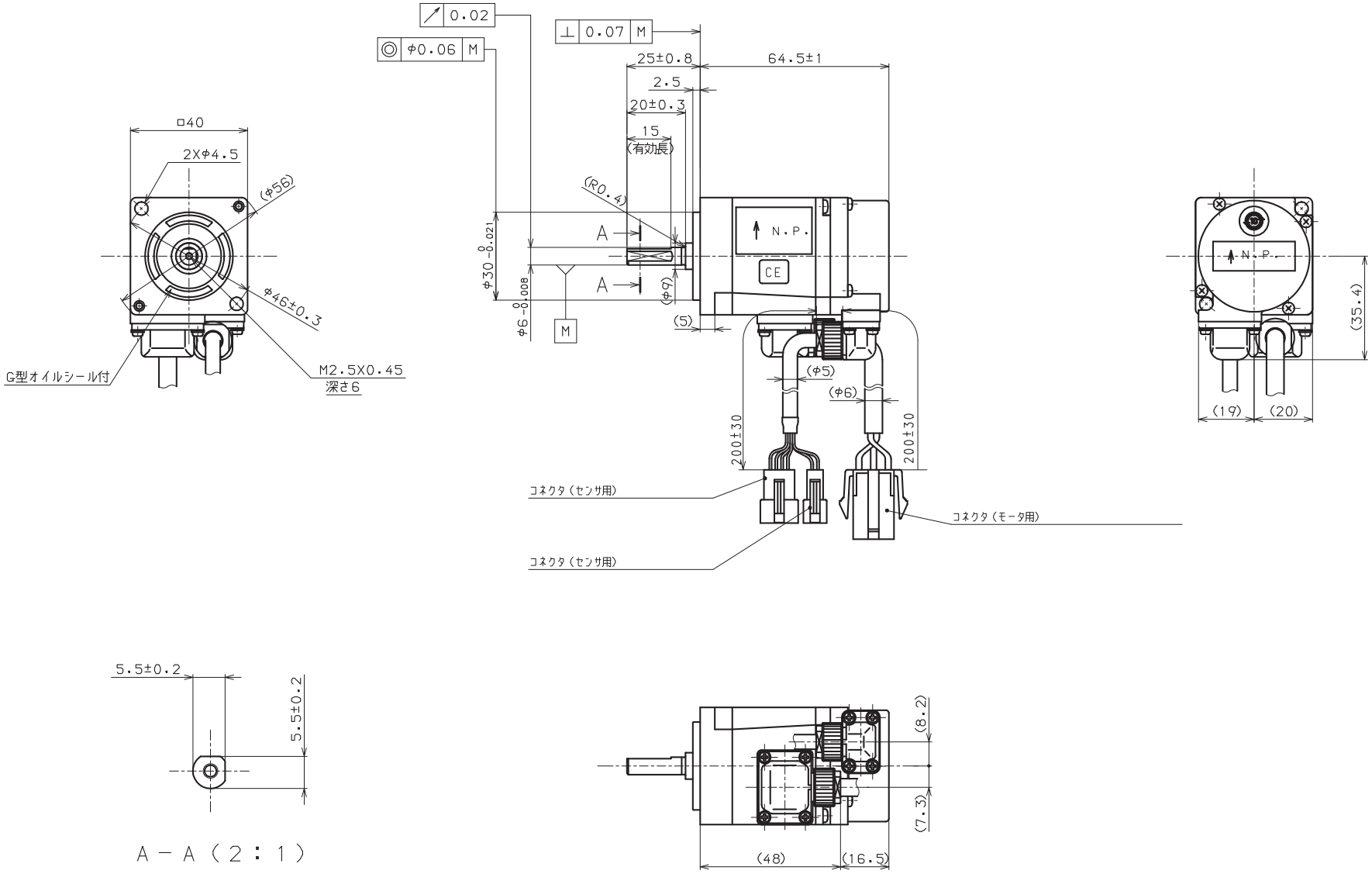型式	R2AA04005FXPWM*
品番	410627-139*