型式	R2AA04003FCPWM*
品番	410627-138*

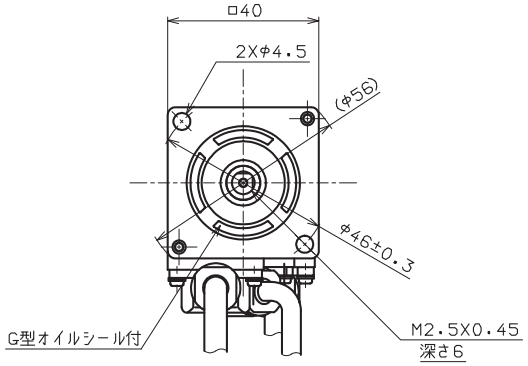

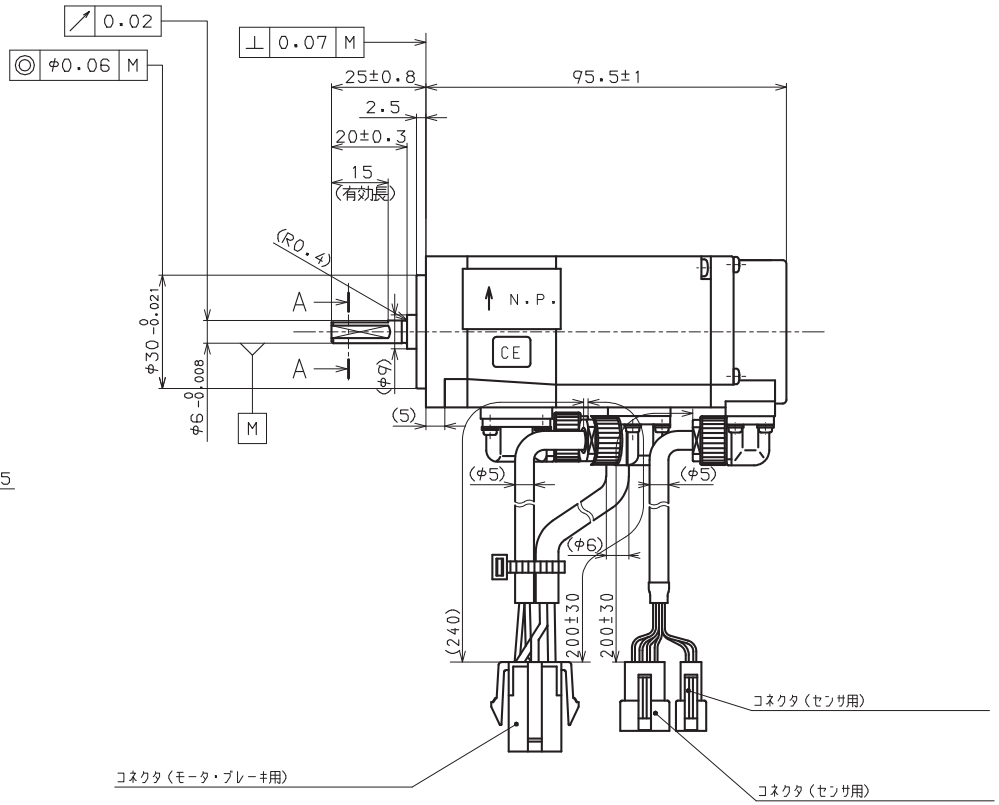

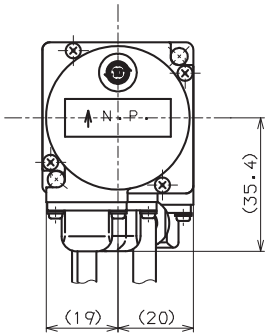

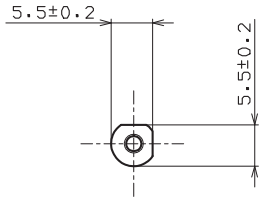
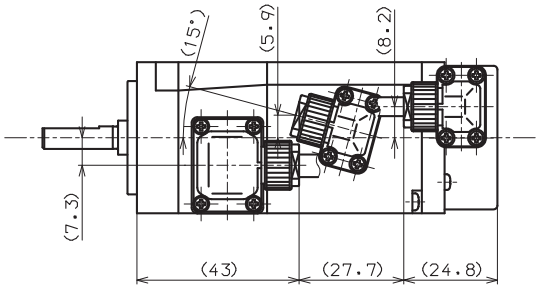
A－A（2：1）