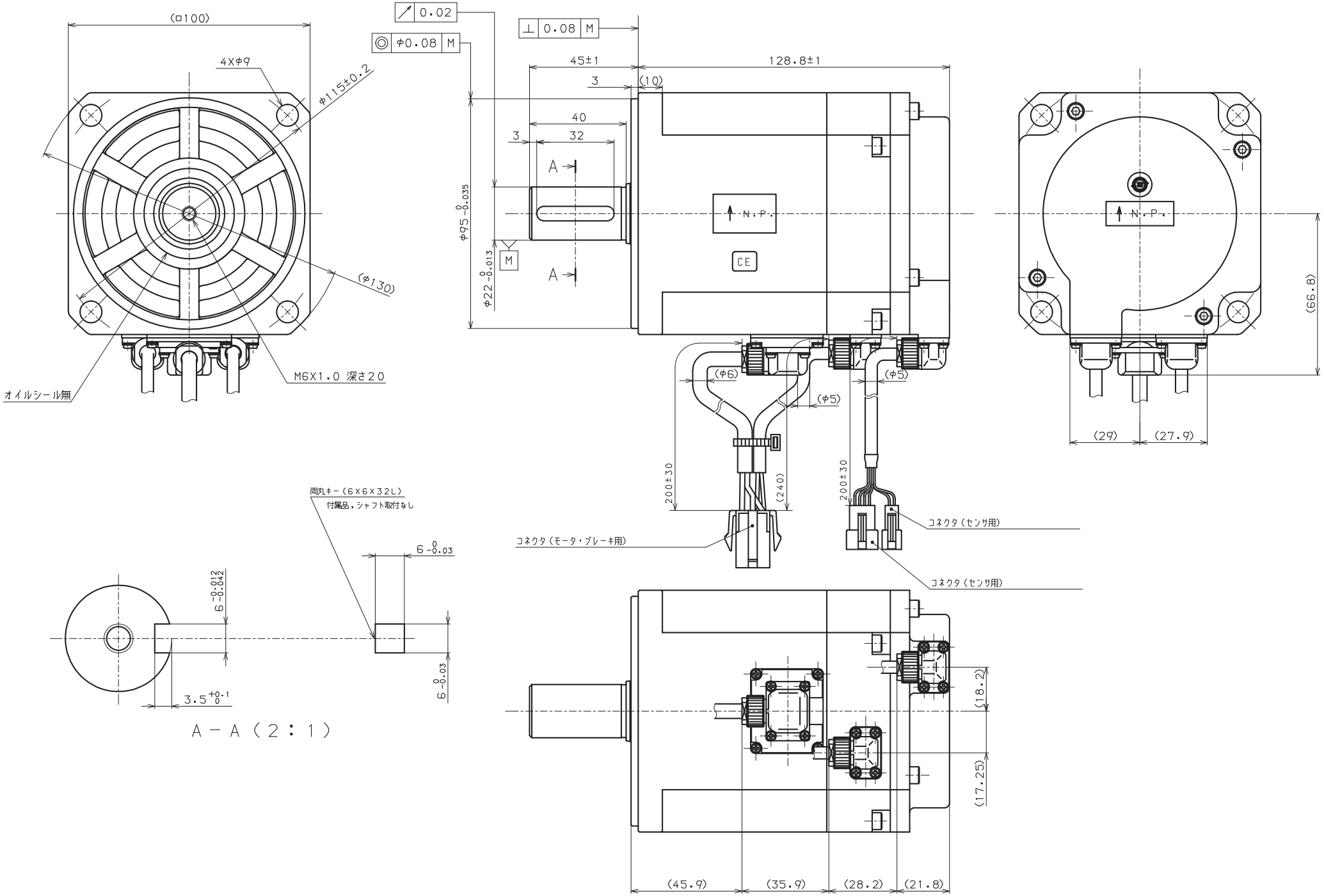型式	R2AA10075FCPWJ*
品番	410627-134*