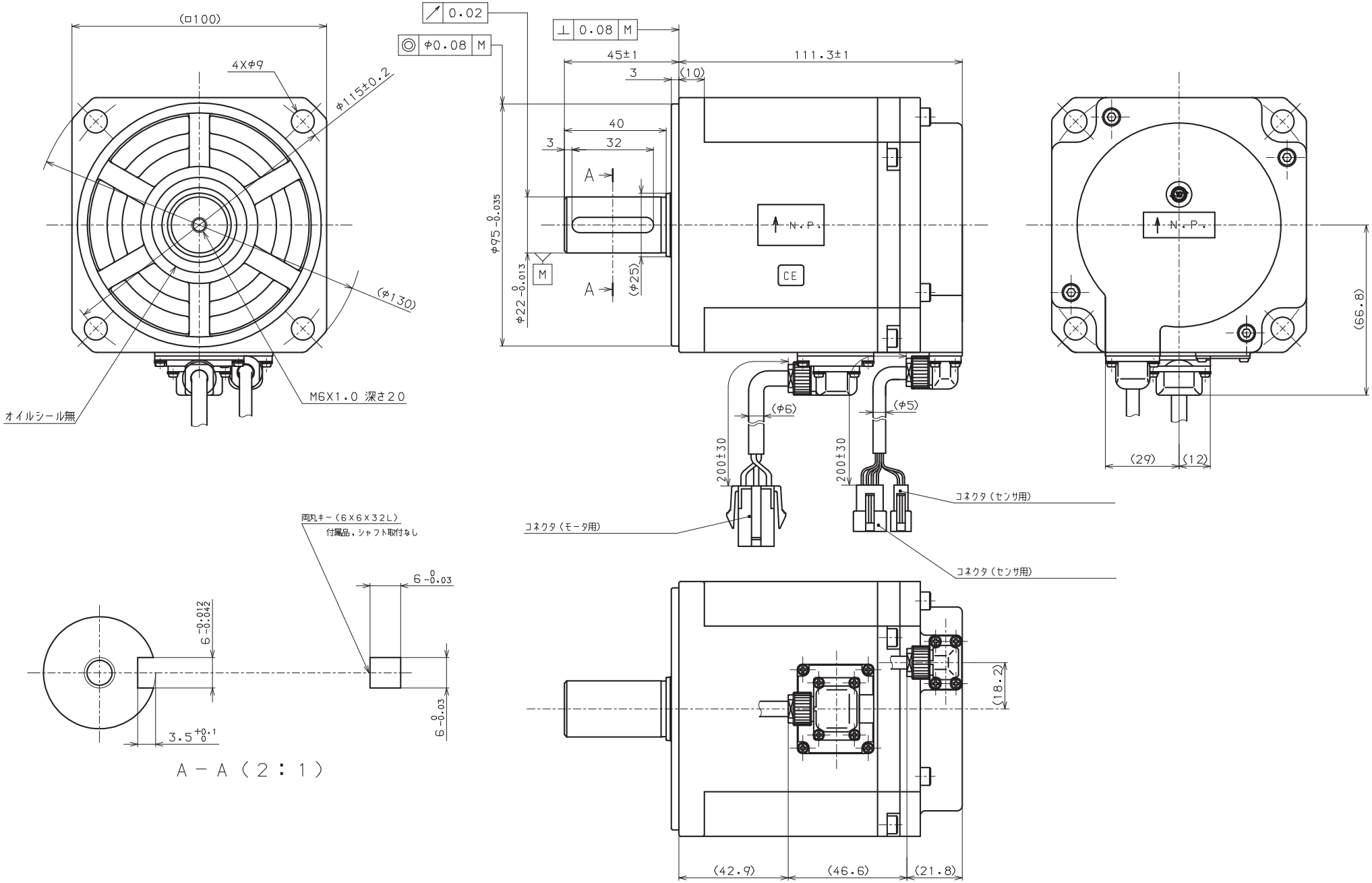型式	R2AA10075FXPWJ*
品番	410627-133*