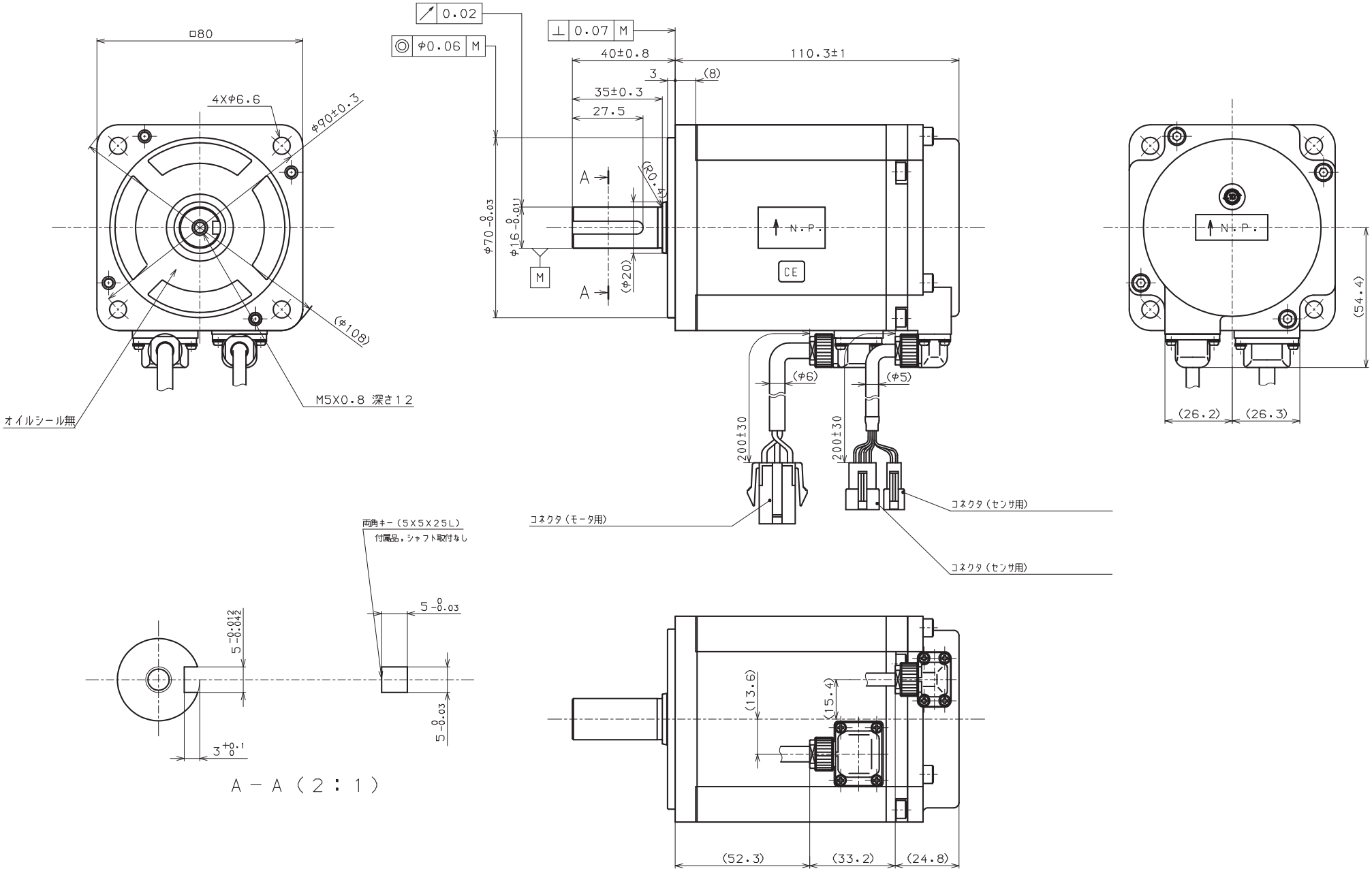型式	R2AA08075FXPWJ*
品番	410627-131*