型式	R2AA06040FCPWJ*
品番	410627-128*

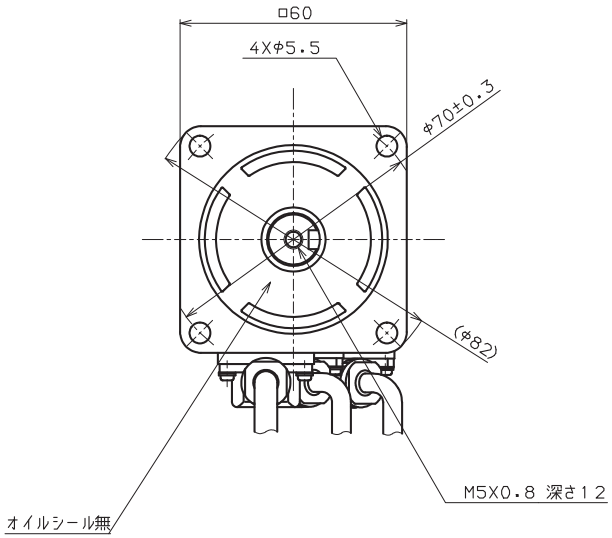

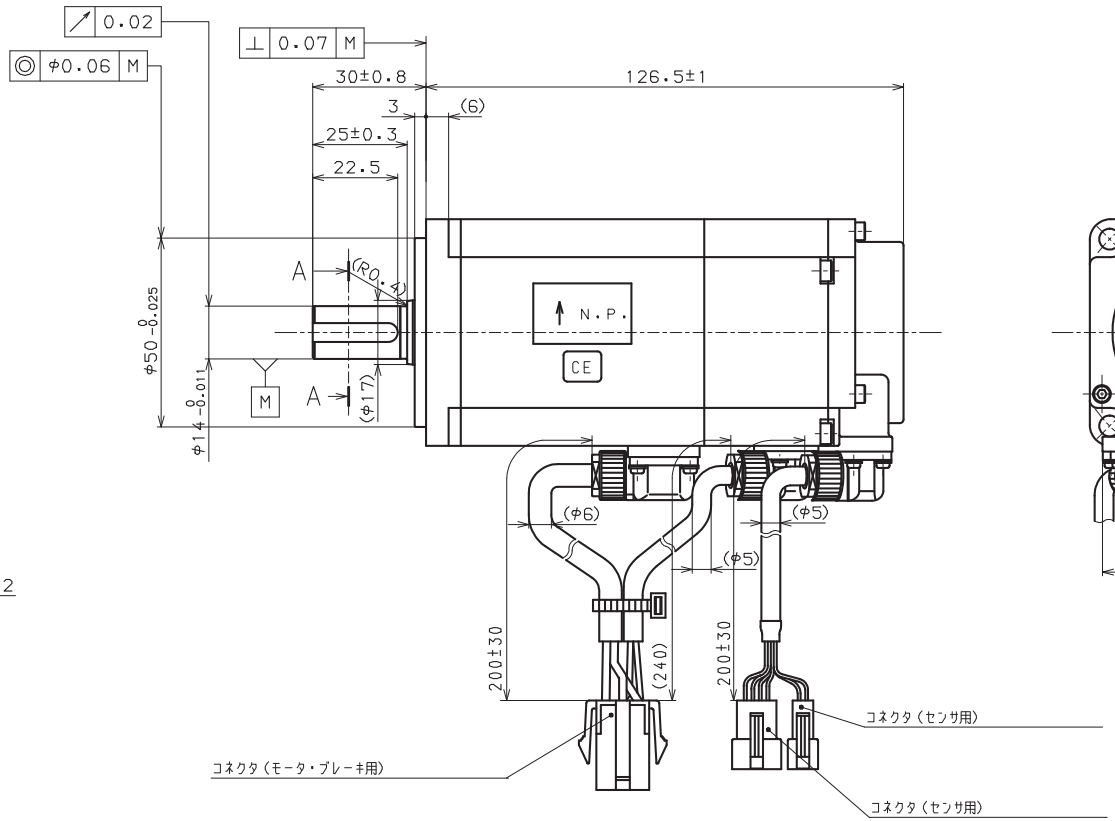

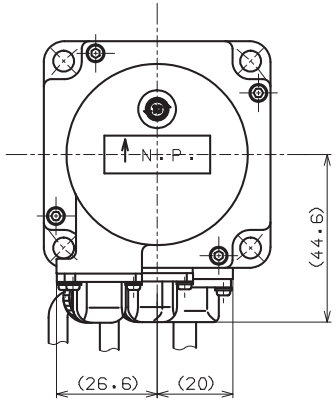

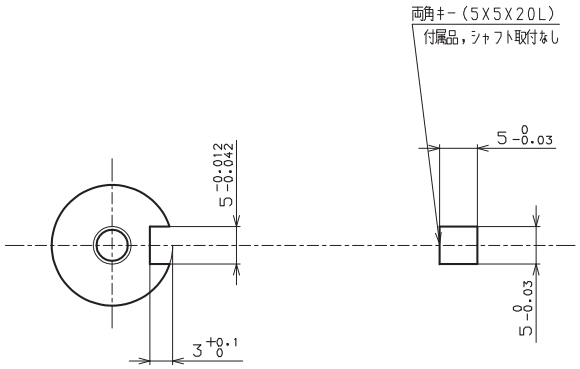
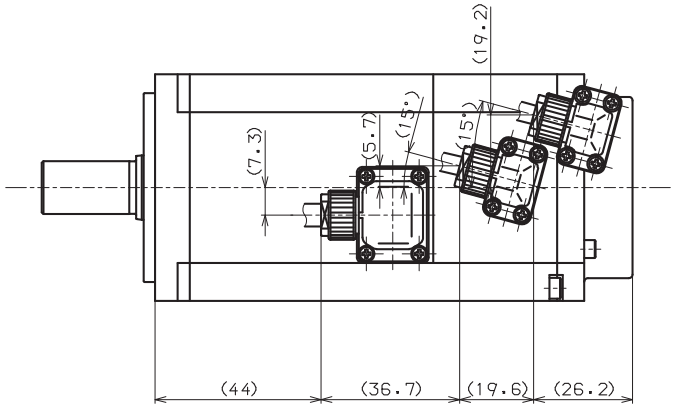
A－A（2：1）