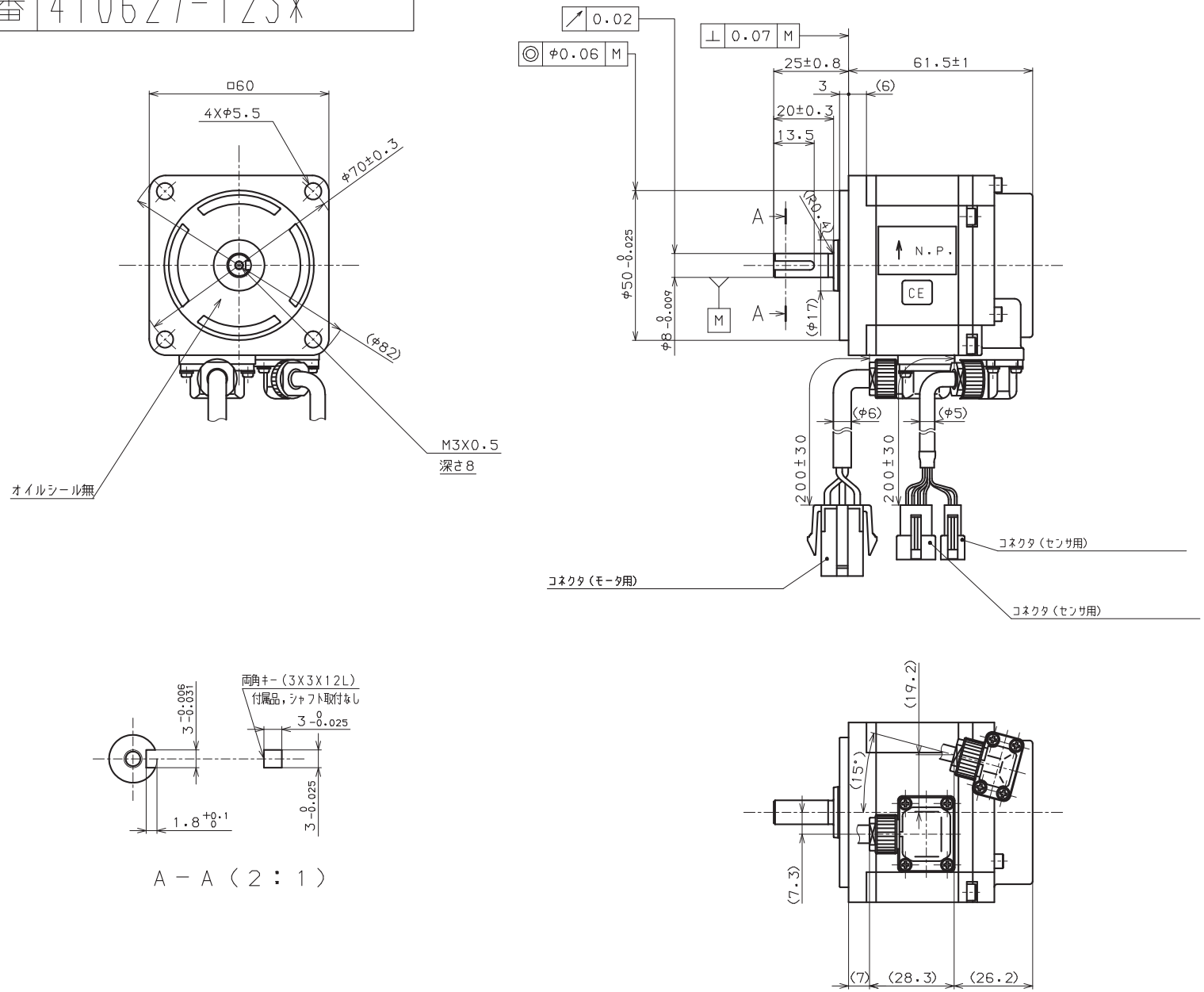型式	R2AA06010FXPWJ*
品番	410627-123*