型式	R2AA04010FCPWJ*
品番	410627-122*

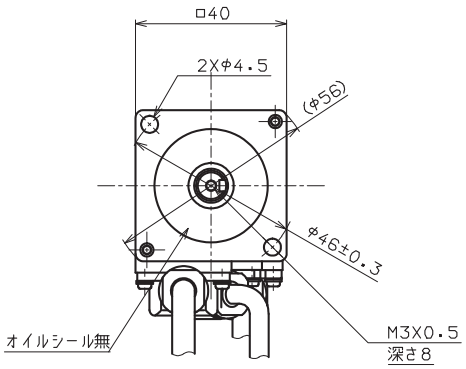

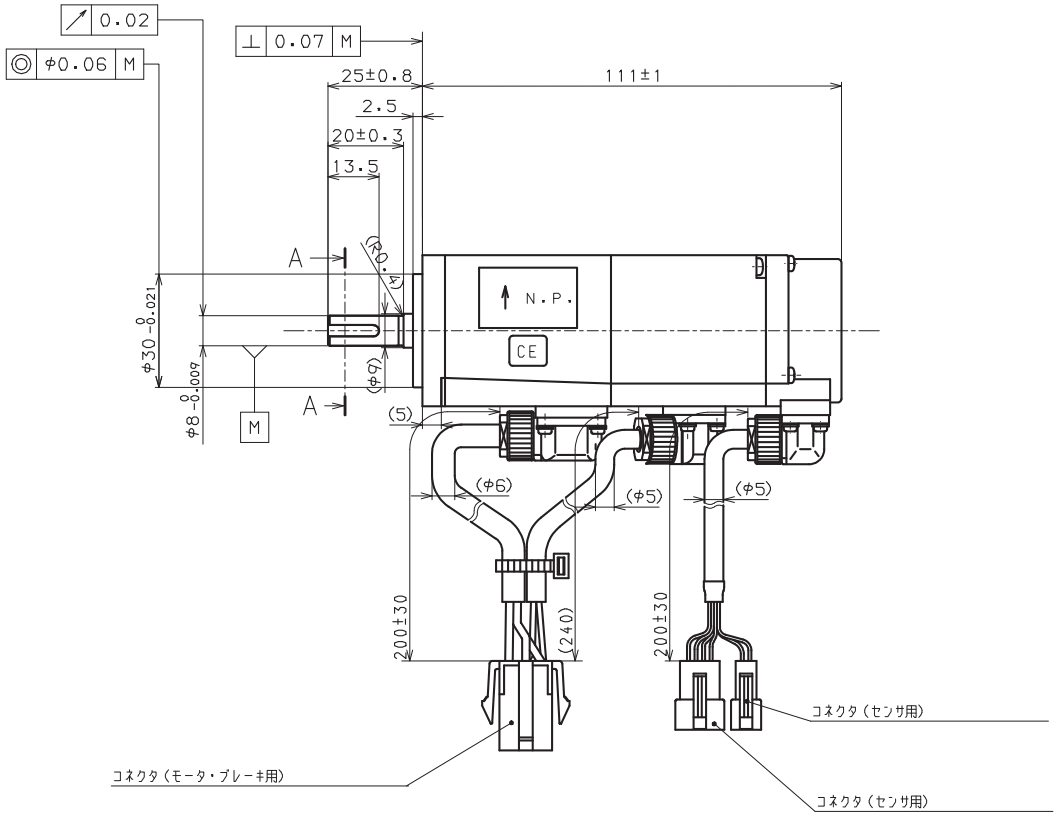

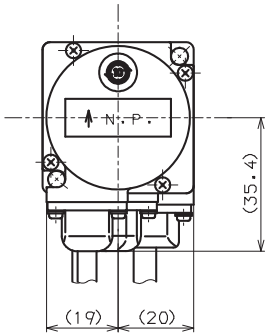

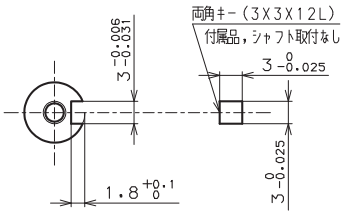
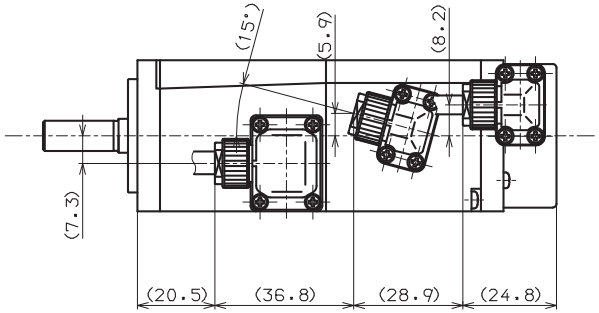
A－A（2：1）