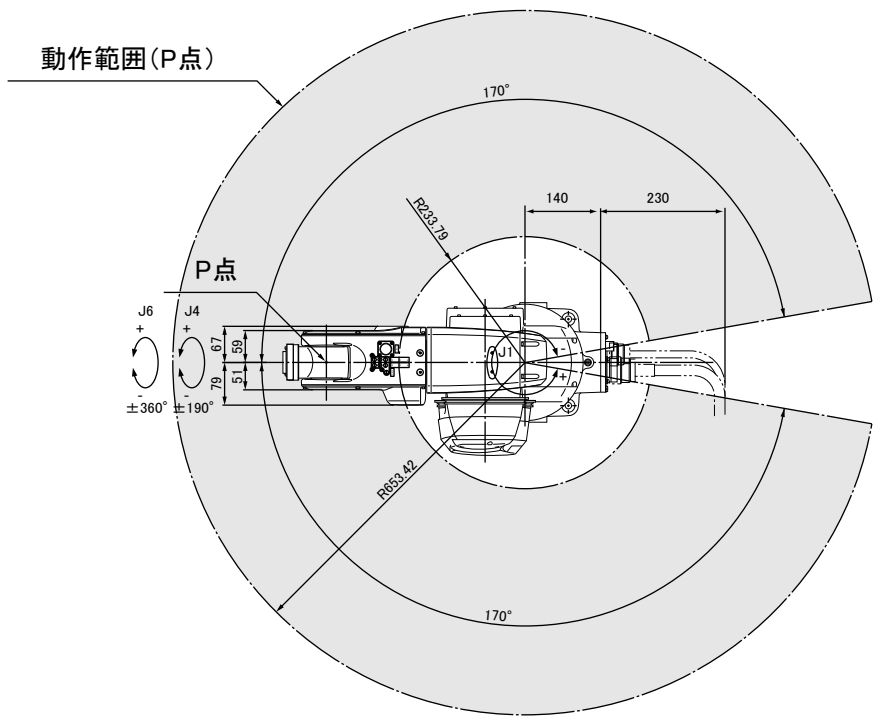
動作範囲(P点)
170°
140
230
R233.79
P点
J6
J4
67
59
51
79
J1
±360°
±190°
R653.42
170°

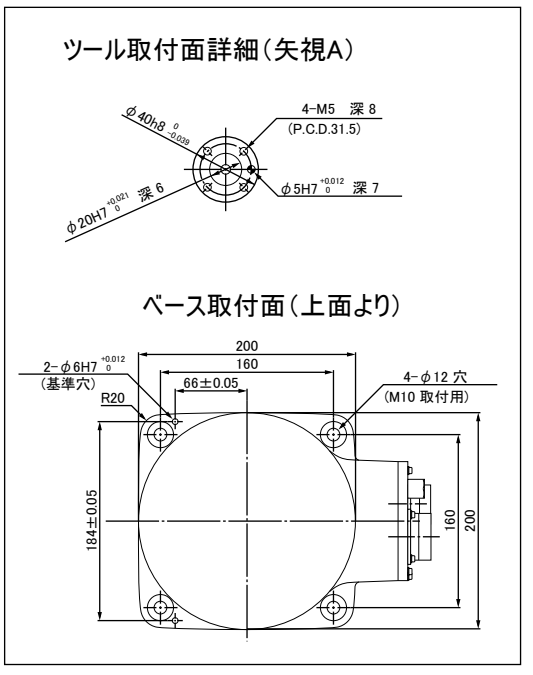
ツール取付面詳細(矢視A)
φ40h8 0 -0.039
4-M5 深 8
(P.C.D.31.5)
φ20H7 +0.021 0 深 6
φ5H7 +0.012 0 深 7
ベース取付面(上面より)
200
160
2-φ6H7 +0.012 0
(基準穴)
66±0.05
4-φ12 穴
(M10 取付用)
R20
184±0.05
160
200

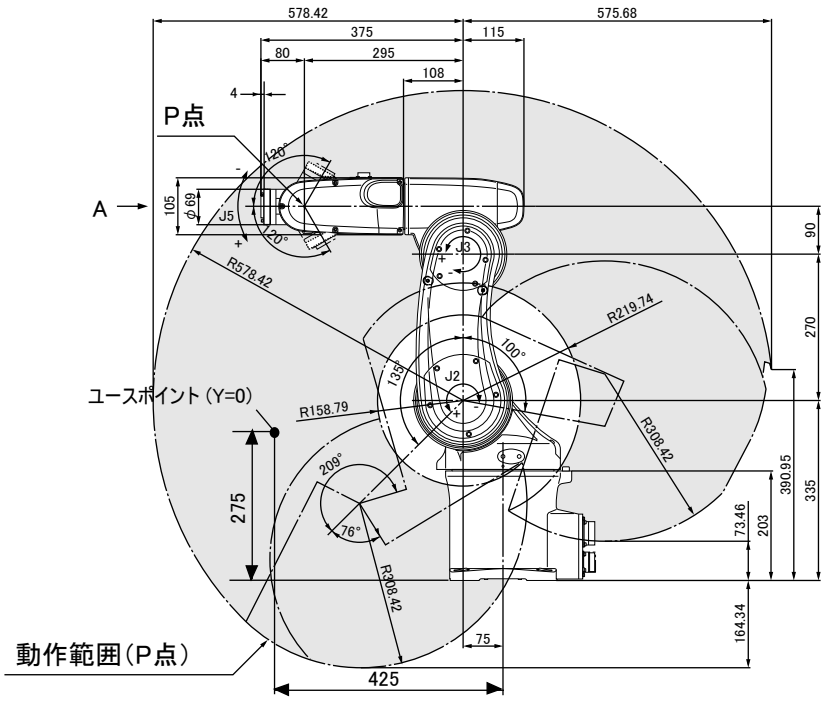
578.42
575.68
375
115
80
295
108
4
P点
120°
A
105
φ69
J5
20°
R578.42
J3
90
R219.74
270
100°
135°
J2
ユースポイント(Y=0)
R158.79
R308.42
390.95
335
275
209°
76°
73.46
203
R308.42
164.34
75
動作範囲(P点)
425