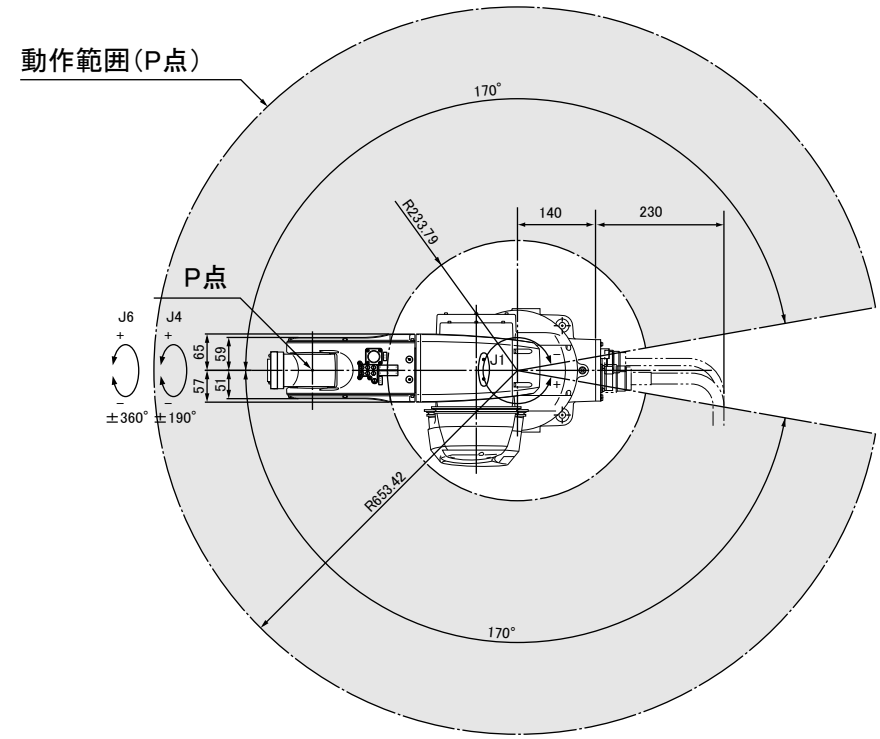
動作範囲（P点）
170°
R233.79
140
230
P点
J6
J4
J1
65
59
57
51
±360°
±190°
R653.42
170°

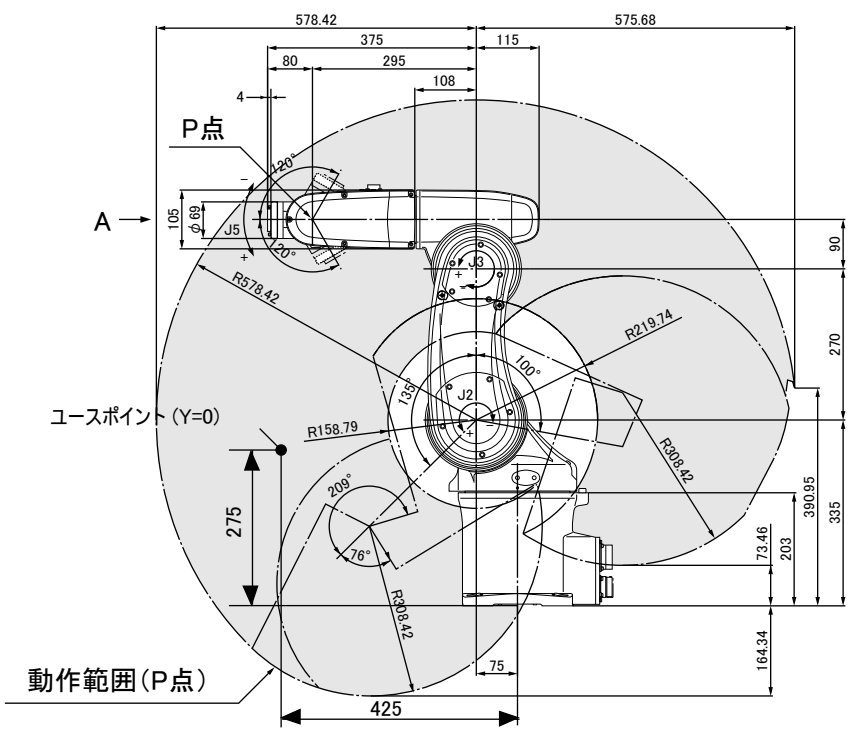
578.42
575.68
375
115
80
295
108
4
P点
120°
A
105
φ69
J5
20°
J3
90
R578.42
R219.74
270
100°
135°
J2
ユースポイント（Y=0）
R158.79
R308.42
390.95
335
275
209°
76°
73.46
203
R308.42
164.34
75
動作範囲（P点）
425

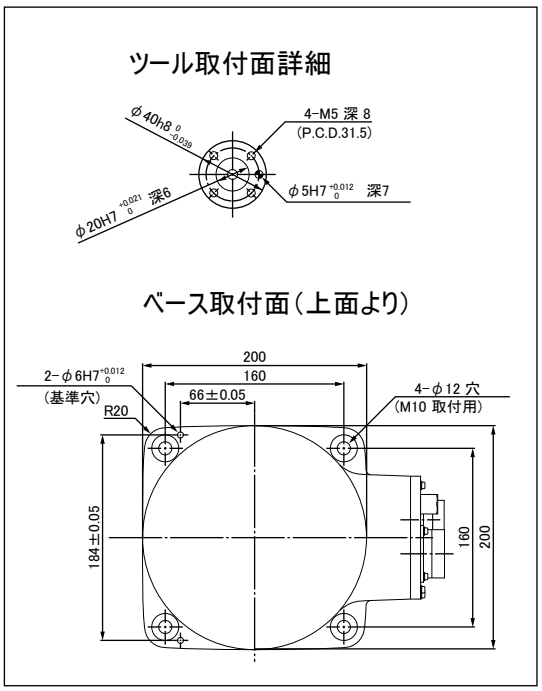
ツール取付面詳細
φ40h8 0 -0.039
4-M5 深 8
(P.C.D.31.5)
φ5H7 +0.012 0 深7
φ20H7 +0.021 0 深6
ベース取付面（上面より）
200
160
66±0.05
2-φ6H7 +0.012 0
(基準穴)
R20
4-φ12 穴
(M10 取付用)
184±0.05
160
200