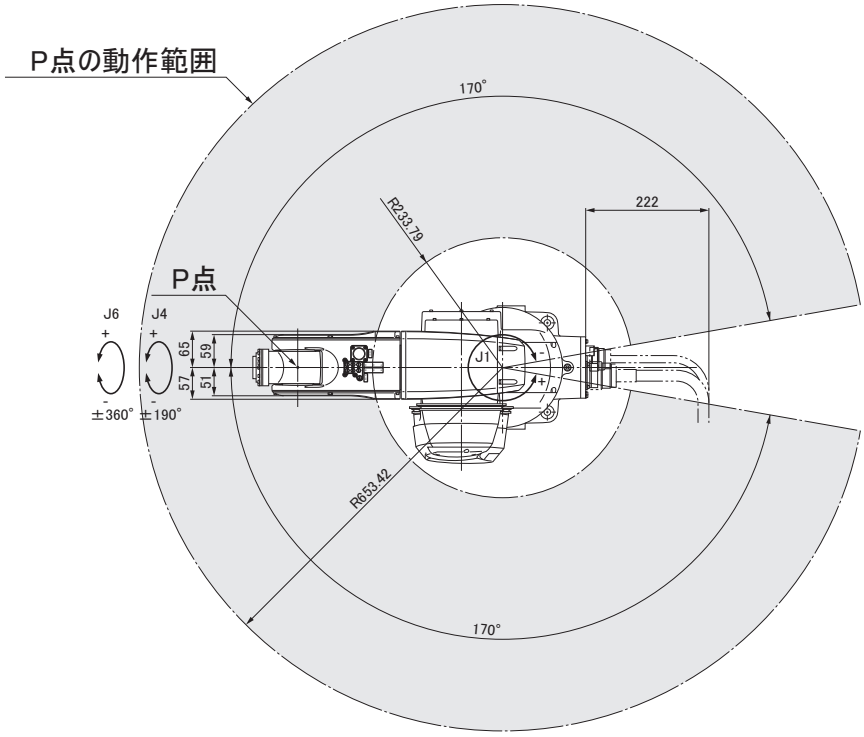

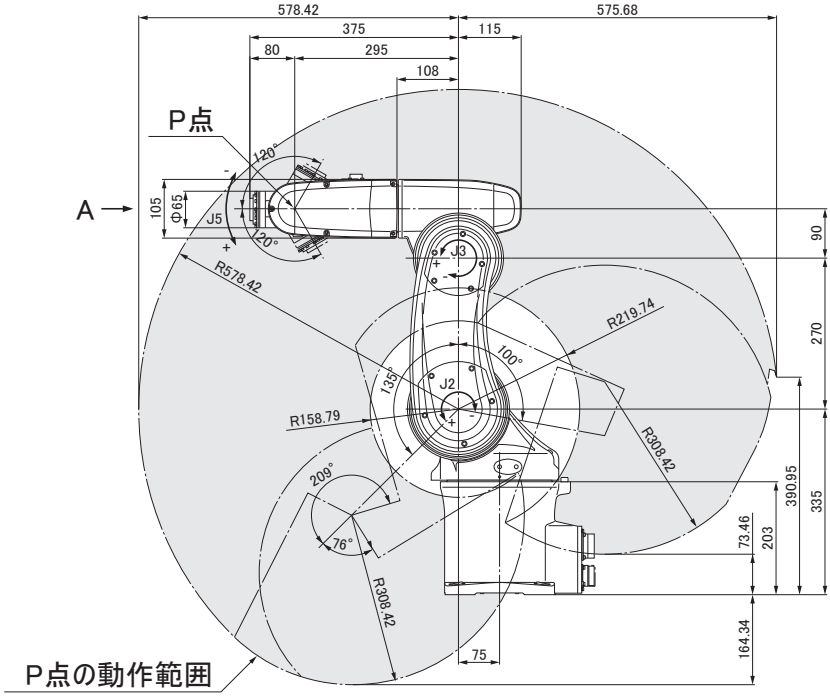

ツール取付面詳細（矢視A）

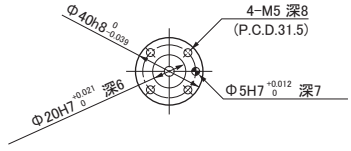
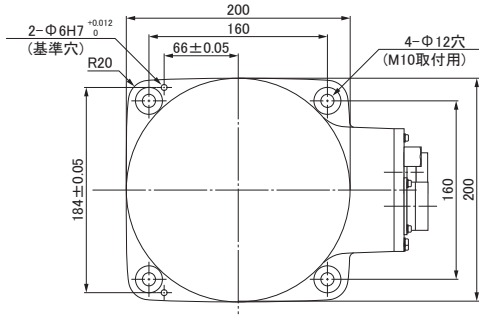
ベース取付面（上面より）