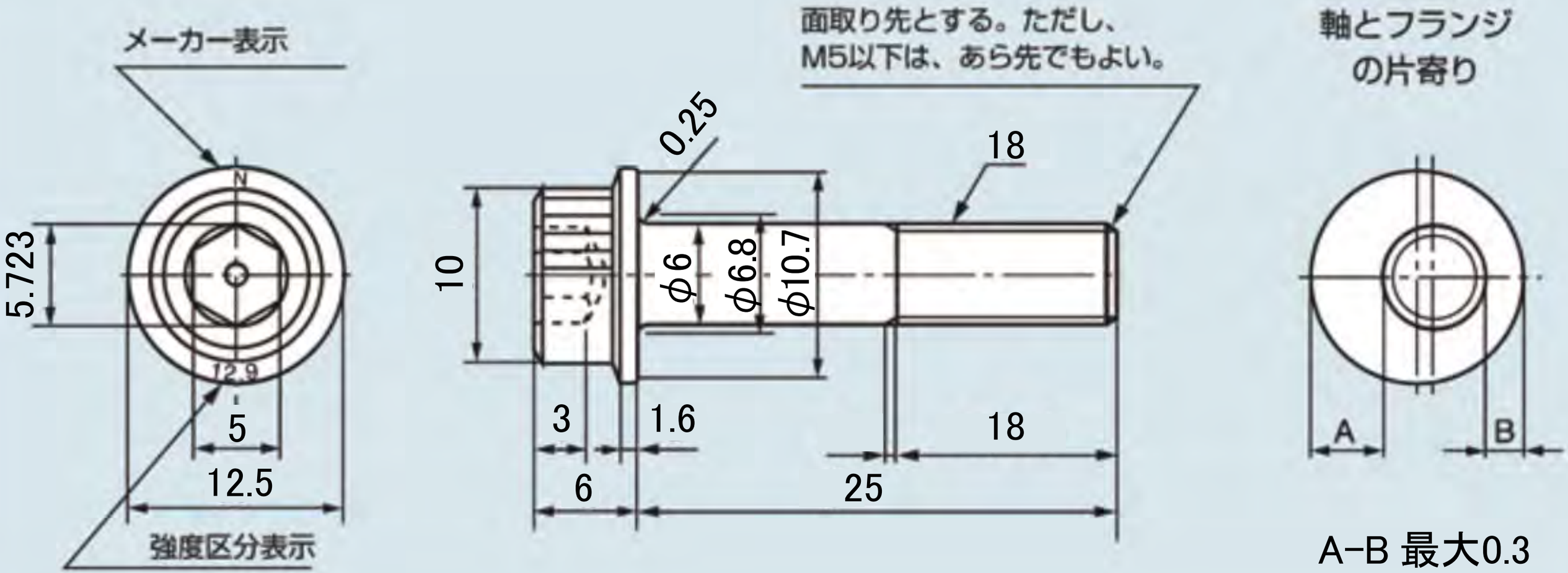
メーカー表示
面取り先とする。ただし、
M5以下は、あら先でもよい。
軸とフランジ
の片寄り
0.25
18
5.723
10
φ6
φ6.8
φ10.7
12.9
5
12.5
3
1.6
6
25
18
A
B
強度区分表示
A−B 最大0.3