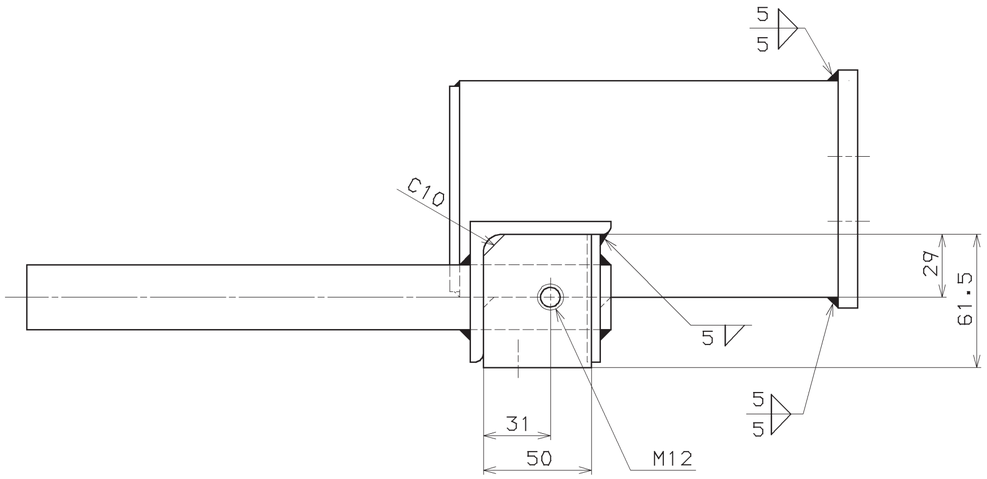

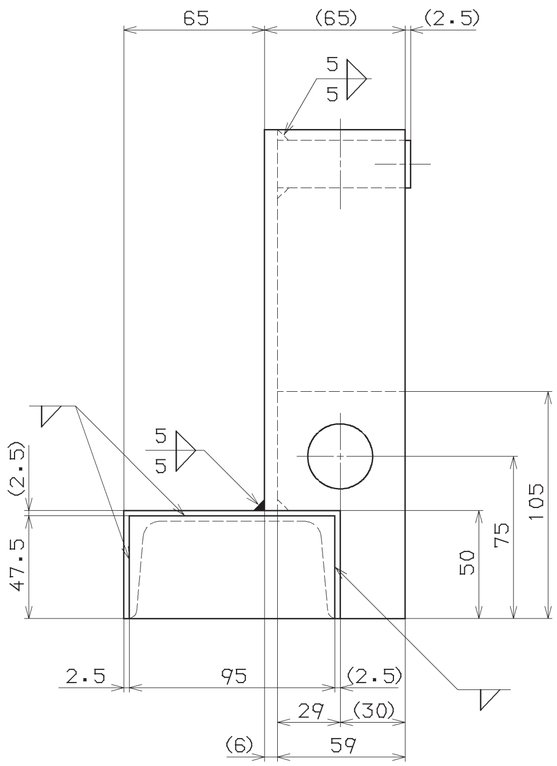

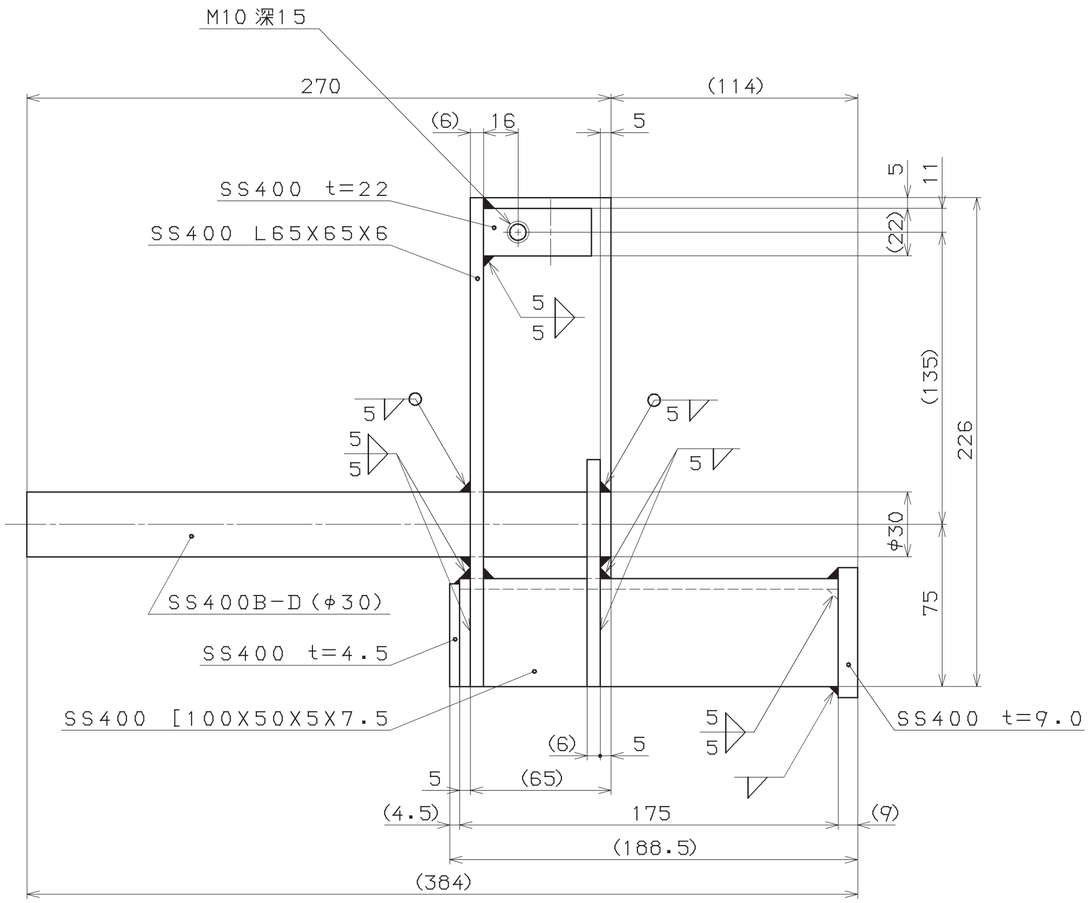

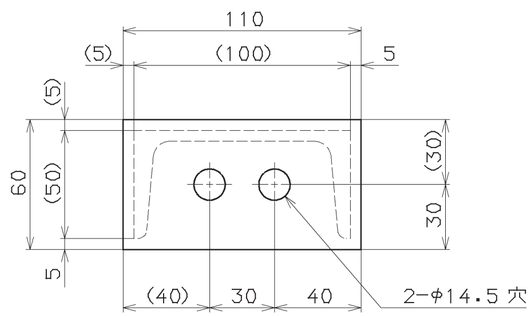

注1）バリ，カエリ無きこと。