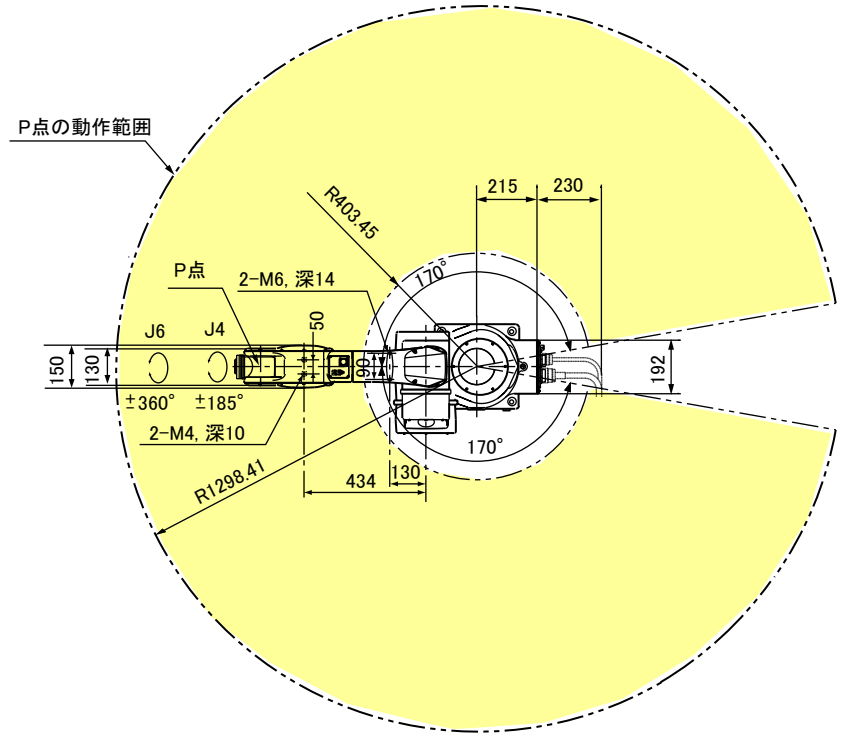

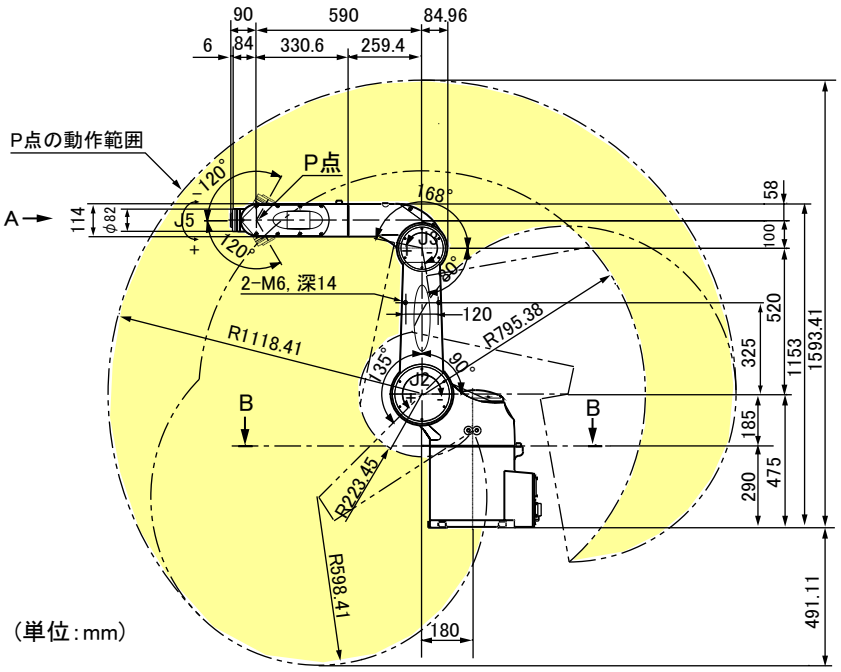

ツール取付面詳細(A視)

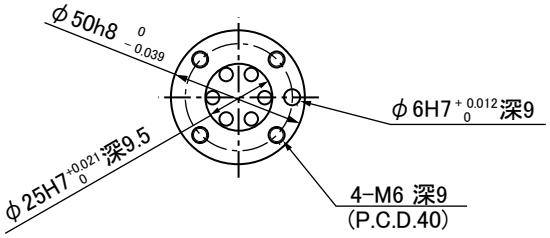
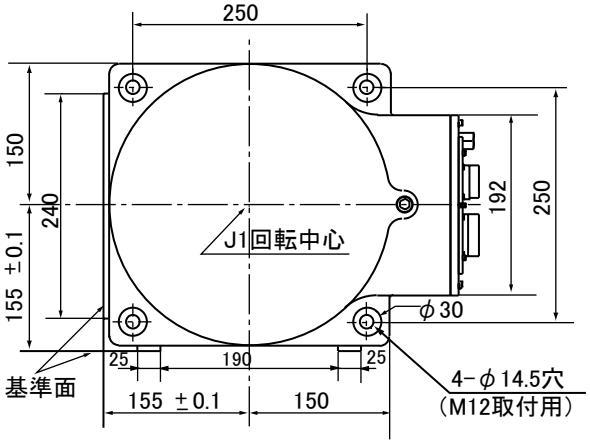
ベース取付寸法(B-B視)